INTERRUTTORE PER PORTA

DS 013

> Posizionamento regolabile senza attrezzi
> Grande potere di apertura
> Serracavo integrato
> Collegamento con cavi di vari diametri
> Idoneo per lampada LED 025

L'interruttore per porta controlla la posizione della porta degli armadi ed è disponibile in tre versioni. Infatti può essere utilizzato per accendere una lampada all'apertura della porta (NC), o per avviare una ventola alla chiusura della porta (NO). La versione con contatto a scambio (CO) può essere utilizzata come un contatto normalmente chiuso o normalmente aperto. L'ampio campo di regolazione meccanica dell'interruttore per porta DS 013 permette vaste aree di applicazione: l'alloggiamento è regolabile entro un campo di 35 mm., mentre la flangia per la vite con un foro a fessura offre 21mm. addizionali. Lo scorrimento dell'interruttore è pari a 8 mm.

DATI TECNICI

Potere di apertura max.	AC 250 V, 8 (1,5) A
Durata utile	VDE: > 10.000 cicli UL: > 6.000 cicli
Connessione	morsetto quadripolare con serracavo, coppia di serraggio max 0,5 Nm
Fissaggio	fissaggio a vite (M5)
Alloggiamento	plastica UL94 V-0, grigia/nera
Dimensioni	87 x 64 x 30 mm
Peso	circa 50 g
Posizione di montaggio	qualsiasi
Temperatura ambiente di funzionamento/magazzinaggio	-20 ... +85 °C (-4 ... +185 °F)
Umidità ambientale di funzionamento/magazzinaggio	max. 90 % RH (senza condensa)
Tipo di protezione	IP20
Omologazioni	VDE, EAC; UL previste

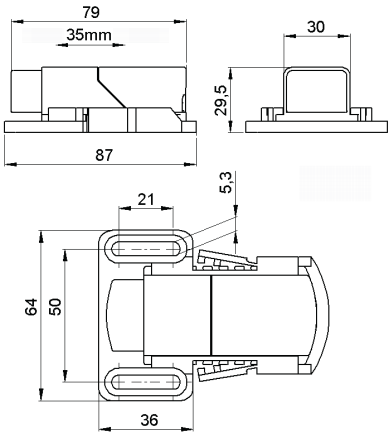

Schemi di collegamento

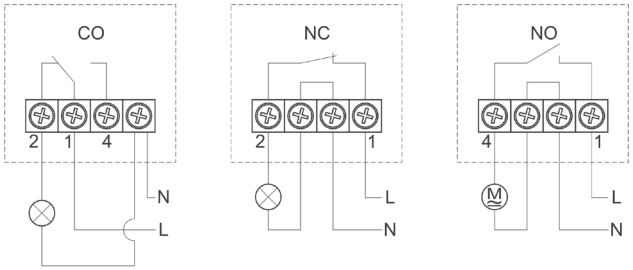

Cod. art.	Modello	Tipo di cavo idoneo
01350.0-00	Contatto a scambio (CO)	Cavo rotondo, filo flessibile (con terminale) da 0,75 mm² a 1 mm²
01351.0-00	Contatto di apertura (NC)	Cavo rotondo, filo flessibile (con terminale) da 0,75 mm² a 1 mm²
01352.0-00	Contatto di chiusura (NO)	Cavo rotondo, filo flessibile (con terminale) da 0,75 mm² a 1 mm²

03.02.2020 | Le caratteristiche tecniche possono essere cambiate senza preavviso. L'idoneità del prodotto all'uso con gli eventuali rischi conseguenti, deve essere valutata dall'acquirente/utilizzatore in base all'applicazione.