www.stego.it

RACCORDO FILETTATO PER LA COMPENSAZIONE DELLA PRESSIONE (ACCIAIO INOX/ ALLUMINIO) DA 284 | IP66 / IP67

Foto: M40 in acciaio inox

Foto: M12 in alluminio

> Tipo di protezione molto elevato
> Membrana impermeabile
> Semplice montaggio
> Adatto per alimenti

Le variazioni della pressione negli armadi con alto grado di protezione all'umidità ed alla polvere sono causate dalle differenze delle temperature esterne ed interne. Nel caso di pressione negativa o di paraziale vuoto, la polvere e l'umidità possono penetrare nell'armadio attraverso la guarnizione della porta. Quando la temperatura dell'aria situata nell'armadio diminuisce, si può formare la condensa in quanto l'umidità non può uscire. La semplice installazione del raccordo filettato Serie Da 284 provvede a comensare la pressione mantenendo un tipo di protenzione fino a IP66/IP67. Anche in caso di leggera sovrapressione, la membrana impermeabile situata all'interno del raccordo permette all'umidità di uscire e nello stesso tempo impedisce all'acqua ed alla polvere di entrare nell'armadio.

EAC

DATI TECNICI

Coppia di serraggio	5 Nm
Profondità di incasso	Circa 9 mm
Guarnizione	Anello di tenuta NBR
Filtro	Membrana impermeabile
Dimensioni	Ø 58 mm x 31 mm
Posizione di montaggio	Qualsiasi
Temperatura ambiente di funzionamento/magazzinaggio	-35 ... +80 °C (-31 ... +176 °F)
Omologazioni	EAC
Nota	Il materiale soddisfa i valori limite in conformità con RoHS3

Istruzioni di montaggio: Effettuare un foro Ø40,5 +0,5 mm per M40 / Ø12+0,2 mm per M12 nella parete dell'armadio e montare il dispositivo di compensazione della pressione con il relativo dado. Assicurarsi che la guarnizione sia accoppiata con la parte esterna della parete del quadro.

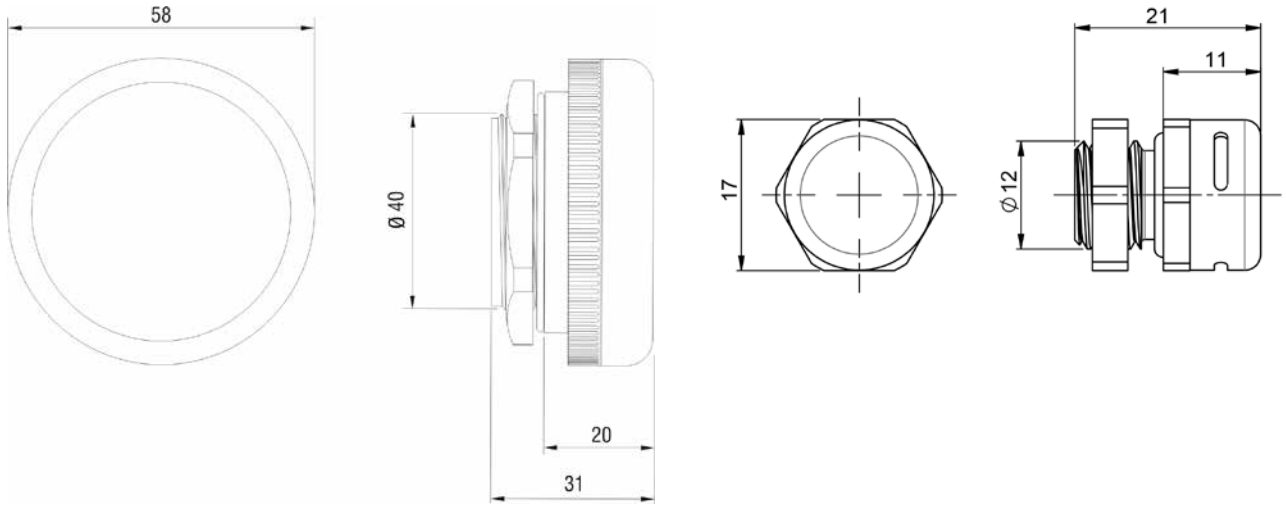

Cod. art.	Filettatura	Acciaio inossidabile	Tipo di protezione	Permeabilità	Confezione	Peso (circa)
28401.0-00	M40 x 1,5	V2A (DIN 1.4305 / AISI 303)[1]	IP66 (EN 60529) / IPX9K (EN 40050-9)	1.200 l/h	1 pz.	0,2 kg
28401.0-02	M40 x 1,5	V4A (DIN 1.4404 / AISI 316L)	IP66 (EN 60529) / IPX9K (EN 40050-9)	1.200 l/h	1 pz.	0,2 kg
28404.0-00	M12 x 1,5	Alluminio nichelato[2]	IP67	220 l/h	1 pz.	0,009 kg

[1] V2A non è resistente all'acqua marina.
[2] Test di corrosione secondo ISO 9227:2017

06.12.2021 | Le caratteristiche tecniche possono essere cambiate senza preavviso. L'idoneità del prodotto all'uso con gli eventuali rischi conseguenti, deve essere valutata dall'acquirente/utilizzatore in base all'applicazione.