RACCORDO FILETTATO PER LA COMPENSAZIONE DELLA PRESSIONE DA 084 | IP55

Foto: vista dell'interno

> Semplice montaggio **> Alto tipo di protezione**

Diventa sempre più importante predisporre un ambiente protetto per gli armadi contenenti componenti elettrici ed elettronici delicati. In un armadio con elevato tipo di protezione si possono creare variazioni della pressione a causa di notevoli sbalzi della temperatura, ad esempio nel passaggio tra il giorno e la notte. Quando questo avviene, è molto probabile che l'umidità e la polvere vengano assorbiti all'interno dell'armadio a causa della differenza di pressione. Il raccordo filettato per la compensazione della pressione Serie DA 084 assicura un controllo delle variazioni della pressione ed è idoneo all'utilizzo nei quadri e negli armadi secondo le norme DIN EN 62208. La sua installazione è molto semplice in ogni tipo di armadio.

DATI TECNICI

Fissaggio	Filettatura PG 29 con dado
Coppia di serraggio	5 Nm
Materiale	Plastica UL94 V-0, grigio luminoso
Guarnizione	Anello di tenuta NBR
Sezione della superficie di ingresso dell'aria	Circa 1,5 cm^2
Dimensioni	Ø 65,5 mm x 30,5 mm
Posizione di montaggio	Verticale[1]
Temperatura ambiente di funzionamento/magazzinaggio	-45 ... +70 °C (-49 ... +158 °F)
Omologazioni	EAC
Nota	Il materiale soddisfa i valori limite in conformità con RoHS3

[1] Il tipo di protezione è limitato a IP54 se la posizione di montaggio non è verticale.

Istruzioni di montaggio: Praticare un'apertura Ø 37^{+1} mm nella parete dell'alloggiamento e fissarvi il raccordo filettato con il dado. L'anello di tenuta deve trovarsi all'esterno della parete dell'alloggiamento. Per garantire una compensazione ottimale della pressione si suggerisce di applicare due raccordi filettati di compensazione della pressione su pareti opposte nella zona superiore del quadro elettrico.

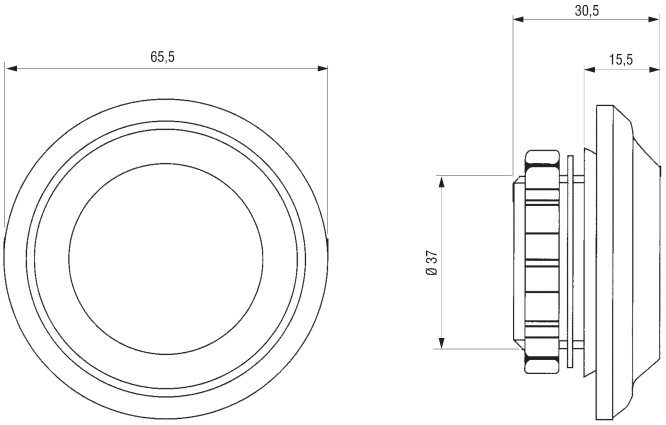

Cod. art.	Tipo di protezione	Confezione	Peso (circa)
08400.0-02-9002	IP55	2 pz.	62 g (31 g / pz.)

www.stego.it

05.04.2023 | Le caratteristiche tecniche possono essere cambiate senza preavviso. L'idoneità del prodotto all'uso con gli eventuali rischi conseguenti, deve essere valutata dall'acquirente/utilizzatore in base all'applicazione.